modulo
ПАРКОВОЧНЫЕ СИСТЕМЫ

TWIN

НЕЗАВИСИМАЯ СИСТЕМА ПАРКОВКИ

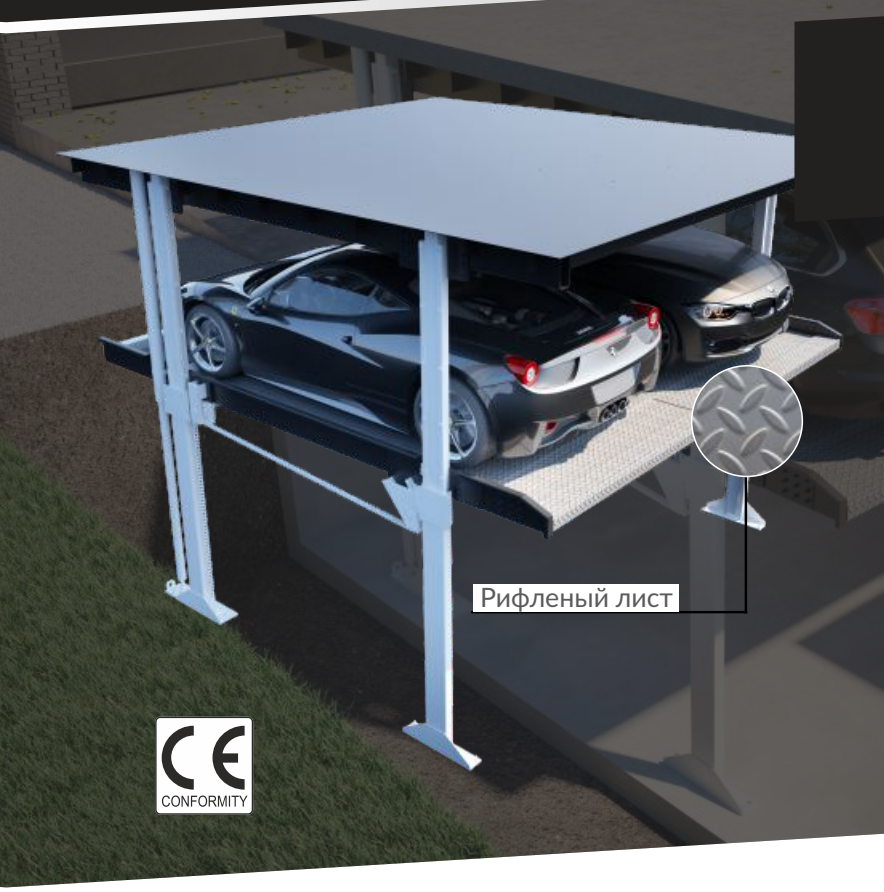

MODULO TWIN это независимая система, спроектированная, прежде всего, для индивидуальных пользователей и парковок возле частного дома. Если имеешь два автомобиля и хочешь сэкономить место – это решение для тебя идеальное. Благодаря тому, что конструкция полностью прячется под землю, возможна произвольная аранжировка верхней платформы так, чтобы она образовывала однородную поверхность с окружающей местностью, т.е вписать ее в окружение и сделать практически незаметной. Может даже превратиться в фрагмент подъездной дороги.

CE CONFORMITY

РАЗМЕРЫ КОНСТРУКЦИИ ЗДАНИЯ

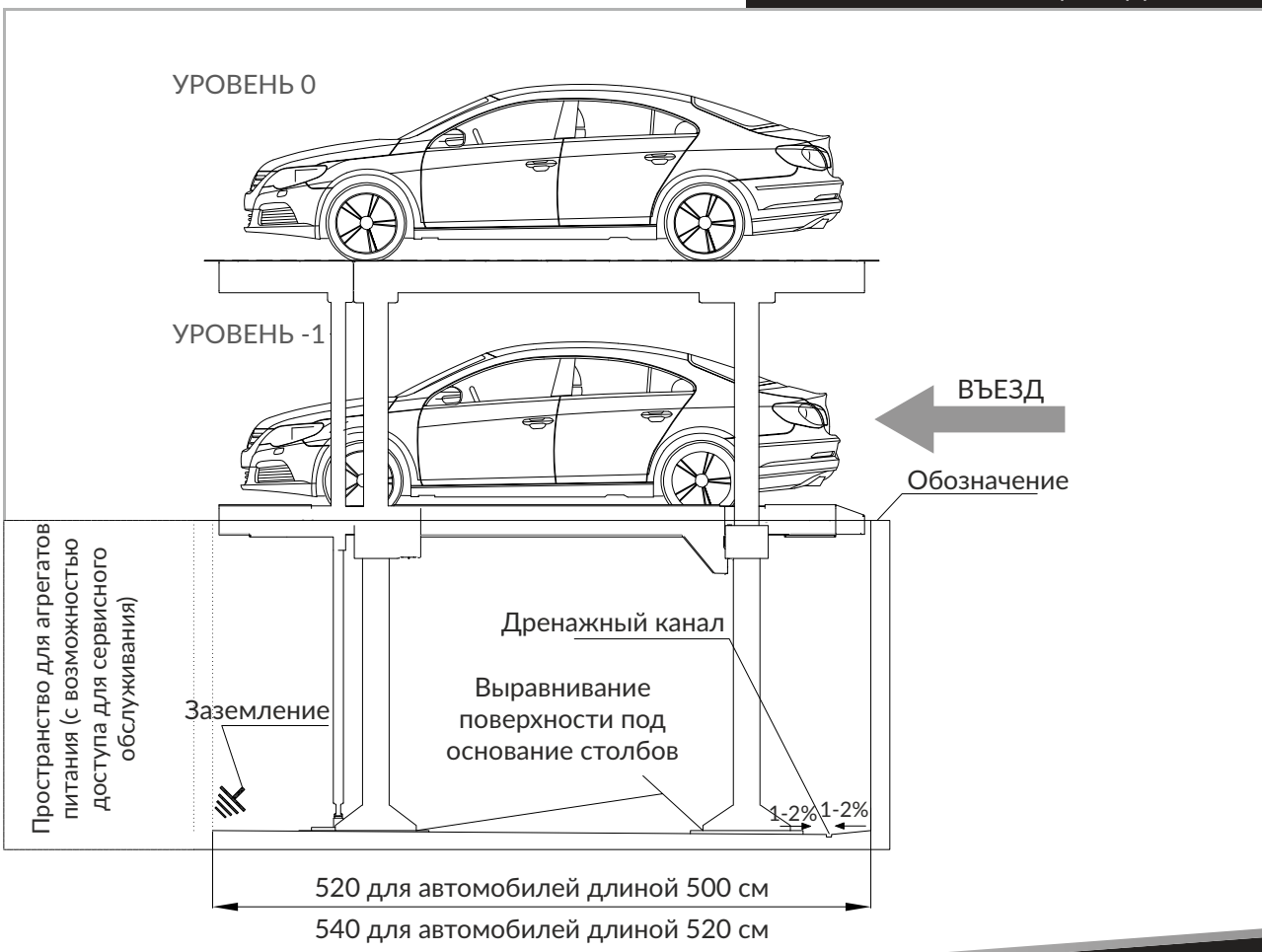

Устройство предназначено для парковки легковых автомобилей типа: лимузин, универсал (Combi), седан (Sedan), фургон (VAN), спортивно-утилитарный автомобиль (SUV) - в зависимости от размеров и массы автомобиля.

МАКСИМАЛЬНЫЕ РАЗМЕРЫ АВТОМОБИЛЕЙ

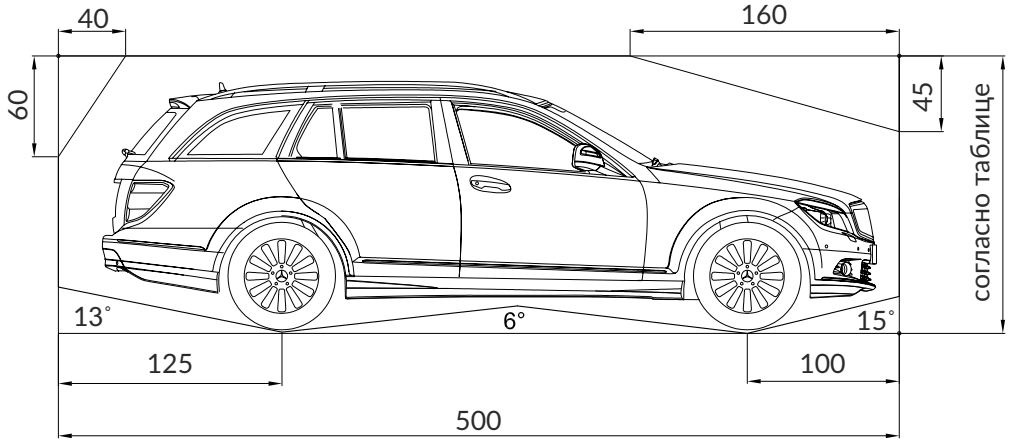

	Стандартные
ширина	190 см
вес	2000 кг
нагрузка на колесо	500 кг

РАЗМЕРЫ ПОДЗЕМНОГО ПАРКОВОЧНОГО МЕСТА В ЗАВИСИМОСТИ ОТ МАКСИМАЛЬНОЙ ВЫСОТЫ ПРИПАРКОВАННЫХ АВТОМОБИЛЕЙ

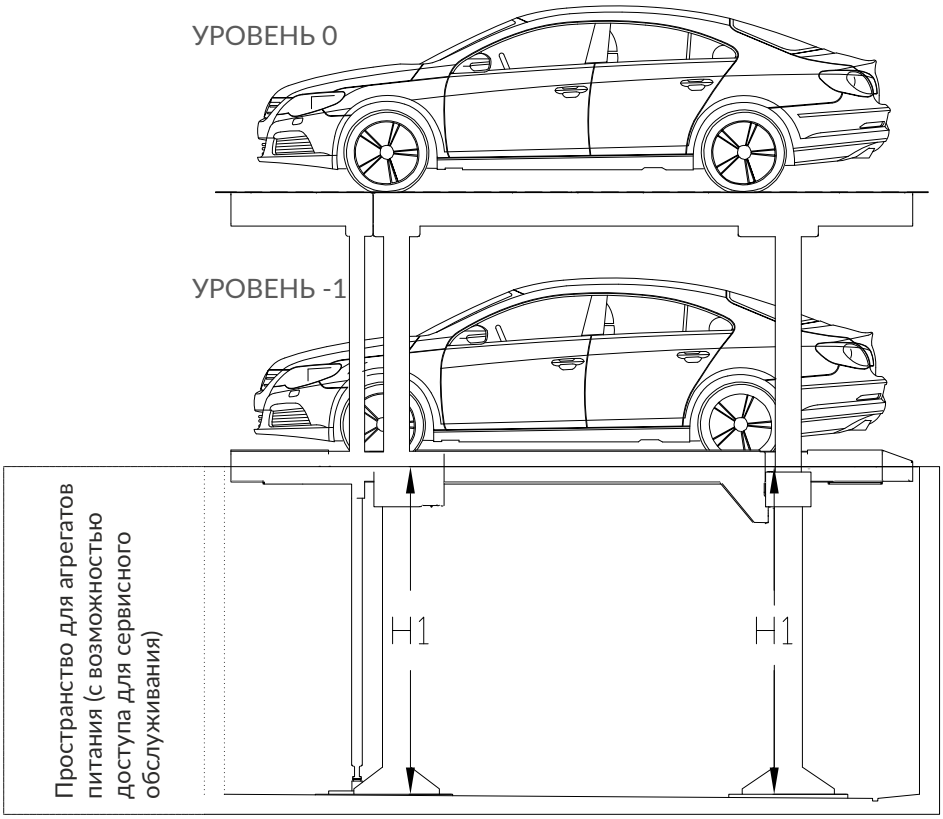

Высота	Максимальная высота автомобиля	
H_1	УРОВЕНЬ 0	УРОВЕНЬ -1
235	205	150
240	205	155
250	205	165
260	205	175
270	205	185

ПРИНЦИП РАБОТЫ (ПОЛОЖЕНИЯ СИСТЕМЫ ВО ВРЕМЯ ПРОСТОЯ)

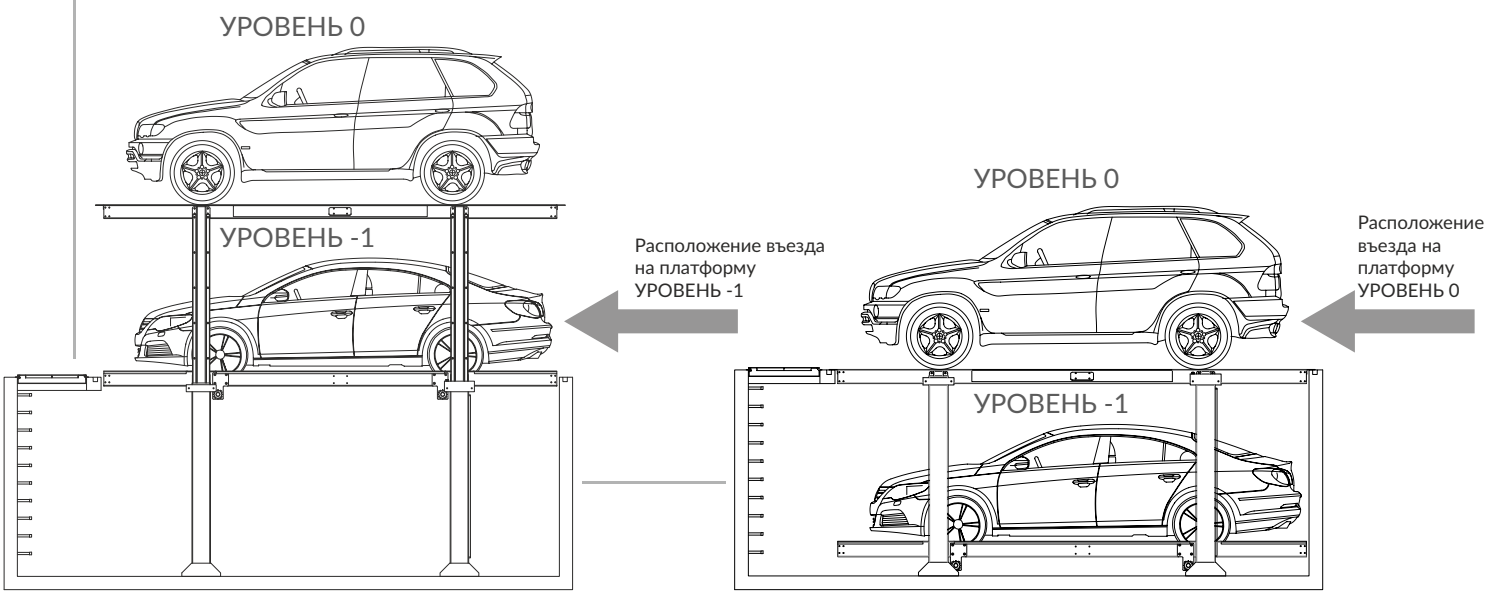

МИНИМАЛЬНЫЕ РАЗМЕРЫ КОНСТРУКЦИИ ЗДАНИЯ - SINGLE TWIN

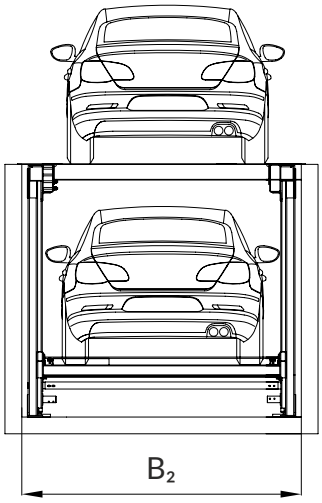

SINGLE TWIN

Эффективная ширина платформы	B_2
230	270
240	280
250	290
260	300
270	310

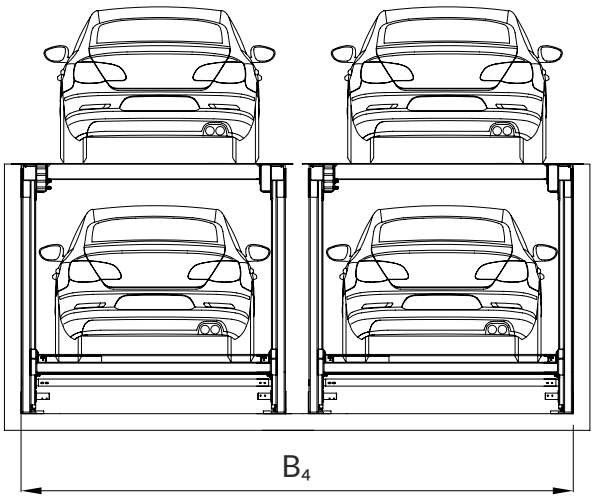

SINGLE TWIN - дублирование

Эффективная ширина платформы	B_4
230	540
240	560
250	580
260	600
270	620

МИНИМАЛЬНЫЕ РАЗМЕРЫ КОНСТРУКЦИИ ЗДАНИЯ - DUAL TWIN

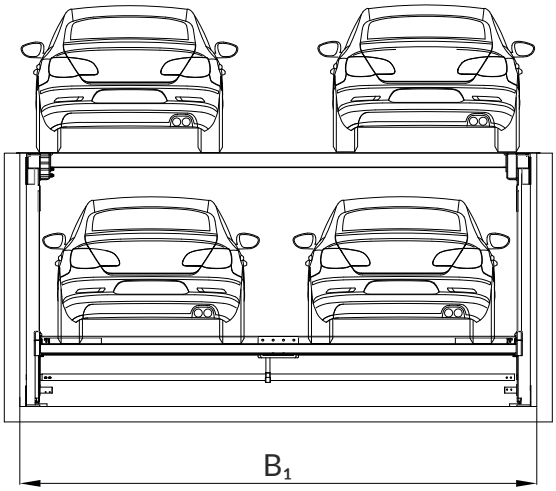

DUAL TWIN

Эффективная ширина платформы	B_1
460	500
470	510
480	520
490	530
500	540
510	550
520	560

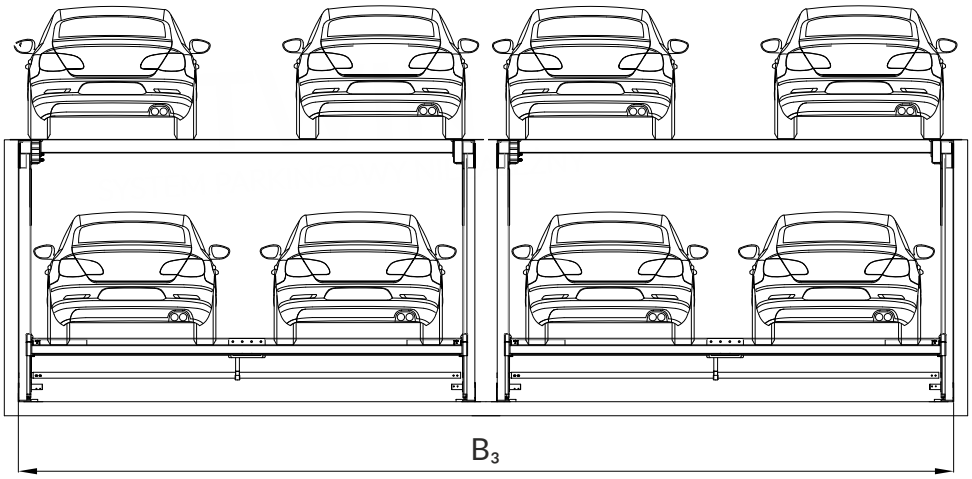

DUAL TWIN - дублирование

Эффективная ширина платформы	B_3
460	1000
470	1020
480	1040
490	1060
500	1080
510	1100
520	1120

АРХИТЕКТУРНО-СТРОИТЕЛЬНЫЕ ТРЕБОВАНИЯ

1. Устройство необходимо закрепить к бетонному полу с помощью химических (клеевых) анкеров M12, глубина отверстия около 12 см. Пол должен быть выполнен из бетона класса минимум C20/25, толщина пола минимум 15 см. Все виды систем и конструкции, которые должны быть установлены в пространстве, в котором установлены парковочные системы, устанавливать таким образом, чтобы не подвергать раздавливанию припаркованные автомобили.

2. После согласования производитель поставляет перила, устанавливаемые на платформах, ограничивающие доступ со стороны парковочной системы (в соответствии с PE-EN 14010). Если из конструкции здания вытекает, что есть пространство, которое угрожает приведением к падению, заказчик должен выполнить соответствующие перила со стороны здания в соответствии с действующим законодательством в области строительства и PN-EN 13857.

3. На стороне заказчика запроектировать и выполнить систему освещения, вентиляции и противопожарную установку в соответствии с действующими правилами. Кроме того заказчик обязан выполнить подземное парковочное место с системой водоотвода таким образом, чтобы оно не являлось препятствием для элементов конструкции, указанных в спецификации устройства. Заказчик должен также запроектировать и подготовить место для монтажа панели управления и краткое руководство по обслуживанию (комплект поставки MODULO).

4. Подробный план конструкции и нагрузок доступен у представителей компании Modulo.

РАЗМЕРЫ ТРАНСПОРТНЫХ СРЕДСТВ / ПОДЪЕЗДНЫХ ДОРОГ

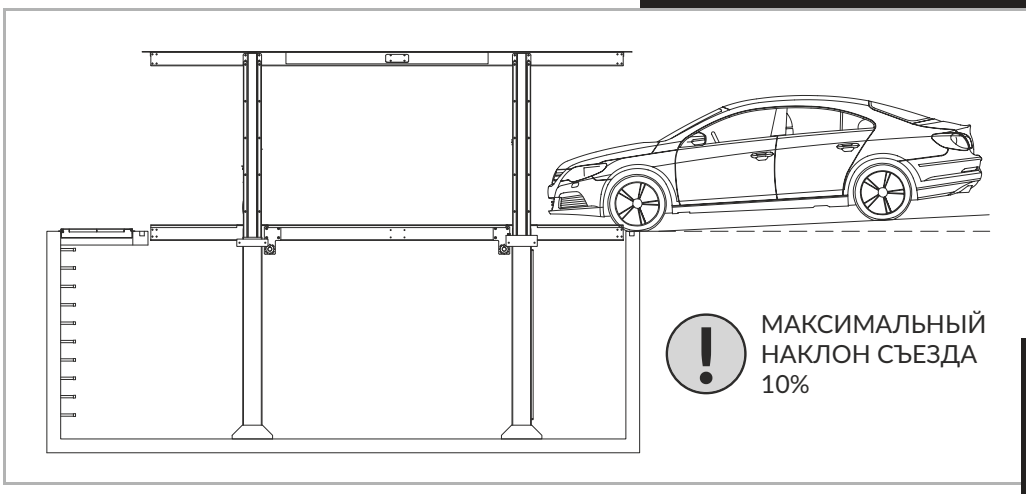

ВНИМАНИЕ!
Не превышать определенного угла подъездной дороги. Несоблюдение этой информации может привести к повреждению автомобиля, за которое производитель не несет ответственности.

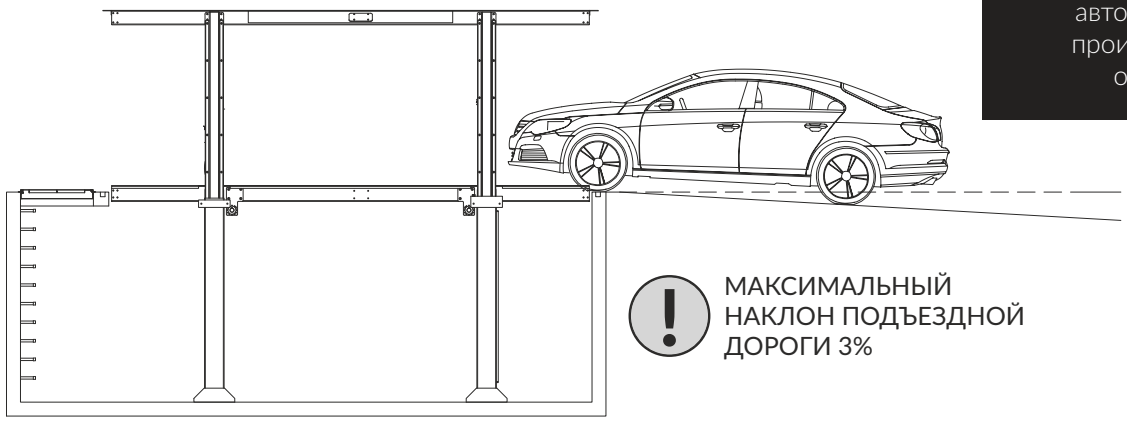

ОПИСАНИЕ СТРОИТЕЛЬСТВА СИСТЕМЫ ПАРКОВКИ

Система MODULO TWIN дублирует парковочные места независимым образом. Устройство приводится в движение с помощью гидравлического агрегата. Чаще всего один агрегат питает одно устройство (только в случае, когда системы будут установлены таким образом, что они будут примыкать друг к другу, существует возможность питания нескольких устройств от одного гидравлического агрегата). Деление устройств на группы и количество агрегатов, определяются для каждого случая индивидуально.

У каждого устройства индивидуальный панель управления, который благодаря назначению индивидуального ключа, защищен от использования посторонними лицами. Устройство работает по принципу «придержать, чтобы запустить». На каждой панели управления находится также аварийный выключатель, позволяющий остановить устройство в случае возникновения опасности. Каждое парковочное место обеспечивает правильное положение автомобиля благодаря системе раздвижных буферов, размещенных на платформе.

В СОСТАВ УСТРОЙСТВА ВХОДЯТ:

несущая конструкция, гидравлическая система, вместе с гидравлическим агрегатом, и электрическая система.

В СОСТАВ НЕСУЩЕЙ КОНСТРУКЦИИ ВХОДЯТ:

- две платформы с полом из оцинкованного рифленого листа,
- два цепи,
- четыре направляющие профили, соединяющие платформу,
- четыре столбы, прикрепленные с помощью анкеров к полу и к стенам,
- соединительные и фиксирующие элементы.

В СОСТАВ ГИДРАВЛИЧЕСКОГО АГРЕГАТА ВХОДЯТ:

- бак для гидравлического масла,
- гидравлический насос с электродвигателем,
- клапан регулировки давления,
- масляный фильтр.

В СОСТАВ ГИДРАВЛИЧЕСКОЙ СИСТЕМЫ ВХОДЯТ:

- гидравлический агрегат,
- два гидравлический цилиндр с запорно-дроссельными клапанами, защищающими от утечки масла из цилиндра в случае механического повреждения шланга,
- гидравлические электромагнитные клапаны для каждого цилиндра и агрегата,
- гидравлические шланги.

В СОСТАВ ЭЛЕКТРИЧЕСКОЙ СИСТЕМЫ ВХОДЯТ:

- распределительный шкаф,
- панели управления,
- электрические провода с крепежными элементами.

ОБЪЕМ ЗАДАЧ, КОТОРЫЙ ВЫПОЛНЯЕТ ЗАКАЗЧИК:

- трехфазная система электроснабжения 400 В, 50 Гц, 3P+N+PE с маркировкой жил,
- счетчик электроэнергии,
- устройство дифференциального тока 3 x 16 (характеристика C) для каждого гидравлического блока питания,
- трехфазный выключатель (желто-красного цвета) с возможностью блокировки положения с помощью навесного замка для каждого гидравлического блока питания,
- заземление в зоне парковочных платформ (выравнивание потенциала в соответствии с PN-EN 60204 от заземления фундамента до платформы),
- освещение зоны парковки.

ДОСТУПНЫЕ ДОКУМЕНТЫ::

Руководство по обслуживанию и техническому уходу, краткое руководство по обслуживанию, декларация соответствия, план монтажа конструкции, предложение/договор о сервисном обслуживании.

В соответствии с действующими правилами, разрешение на ввод в эксплуатацию парковочных систем дает Гостехнадзор. Производитель поставляет необходимую документацию, связанную с устройством. Заказчик обязан предоставить разрешение на ввод пола в эксплуатацию.

ТЕХНИЧЕСКИЙ УХОД:

Для того, чтобы обеспечить самую длинную и безотказную работу устройства необходимо поступать в соответствии с инструкцией по техническому уходу и обеспечить соответствующую вентиляцию.

АНТИКОРРОЗИОННАЯ ЗАЩИТА:

Стальная конструкция защищена от коррозии на заводе производителя. Принят класс антикоррозионной защиты C3 в соответствии с PN-EN ISO 12944-2 (средний), для этого класса годовое уменьшение толщины цинкового покрытия это 0,7 ÷ 2,1 мкм.

УСЛОВИЯ ОКРУЖАЮЩЕЙ СРЕДЫ:

Диапазон температур: - 15 ˚C ÷ + 40 ˚C (опция диапазон от - 30 ˚C или до + 50 ˚C). При более низких температурах или при более длинных гидравлических линиях, время работы системы увеличивается. Относительная влажность воздуха при максимальной температуре это 50 %.

ТЕХНИЧЕСКИЕ ДАННЫЕ:

Исходя из того, что система парковки предназначена для использования лицами, для которых назначены парковочные места - это пользователи, которые знают устройство, и которые в состоянии обслуживать его. В случае, когда система должна использоваться частично в качестве общественной (нижние места назначены, верхние места для использования посторонними лицами), она должна быть к этому приспособлена - в таком случае необходимо связаться с представителем Modulo Parking Sp. z o.o. Предлагаемая система была разработана в соответствии со стандартом PN-EN ISO 14010 и Директивой 2006/42/EC по машинам и механизмам, и у нее сертификат CE.

CE CONFORMITY

ПРИМЕЧАНИЯ

1. Все размеры, относящиеся к конструкции железобетонного гнезда, в котором будут помещены устройства - это минимальные размеры. Размеры указаны в сантиметрах. Допуск при строительно-монтажных работах $^{+3}_{0}$ см.

2. Подключение заземления платформы должно быть подготовлено инвестором.

3. Производитель, за дополнительную плату, может выполнить специальные платформы с учетом размеров и массы автомобилей.

4. В соответствии со стандартом PN-EN 14010 + A1 2009E в зоне въезда на парковочную платформу необходимо поместить предупреждение об опасности в виде полосы желто-черного цвета шириной 10 см:

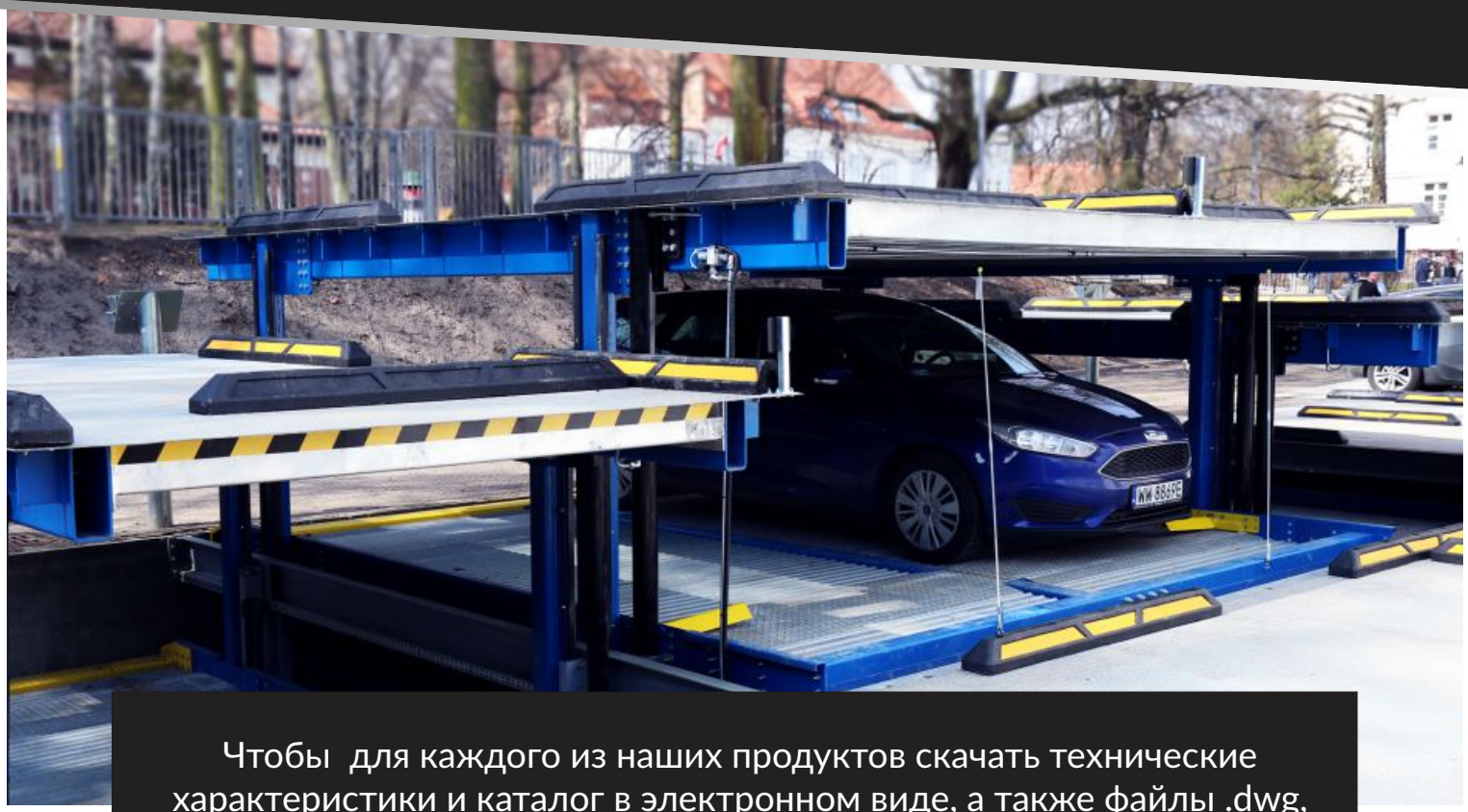

Чтобы для каждого из наших продуктов скачать технические характеристики и каталог в электронном виде, а также файлы .dwg, приглашаем на сайт:

www.moduloparking.com/ru/файлы-для-скачивания/

Примерные фото выполненных нами проектов доступны на сайте:

www.moduloparking.com/ru/проекты/

modulo

Свяжитесь с нами:
tel. (+48) 52 326 70 71
office@moduloparking.com
www.moduloparking.com/ru

Найдите нас на Facebook!

Узнайте больше о Парковочных системах MODULO на нашем блоге (на английском):
moduloparking.com/en/blog